MIX S.r.l.
СИСТЕМЫ СМЕШИВАНИЯ И
КОМПОНЕНТЫ УСТАНОВОК

www.mixitaly.com

Отделение транспортирования

Загрузочные сильфоны



ДОСТУПЕН АССОРТИМЕНТ ATEX

АВТОРСКИЕ ПРАВА 2019 BY MIX® S.r.l.

Качество и инновации

ТРАНСПОРТ
МИКС с.р.л. специализируется на исследовании, проектировании и изготовлении погрузочных сильфонов в различных решениях:
- с подготовкой к подключению к системе пылеулавливания
- со встроенным фильтром

Конструкционные материалы: нержавеющая сталь AISI304(L) - AISI316(L) - AISI316(Ti), углеродистая сталь и износостойкая сталь.

Загрузочные сильфоны XIMIX© с системой подачи продукта с двойным каналом или с внутренними трубами и внешним каналом предлагаются в различных вариантах и конструктивных решениях в зависимости от перевозимых материалов.

Для комплектации погрузочных рукавов доступны различные аксессуары:

- Ручное управление с помощью лебедки.
- Емкостный индикатор уровня
- Вибрационный индикатор уровня
- Электрическая панель управления
- Распределительная коробка
- Поворотный клапан / золотниковый клапан сверху
- Заслонка для вентилятора

Погрузочные пневморессоры и аксессуары соответствуют Европейской директиве 2006/42/EC.

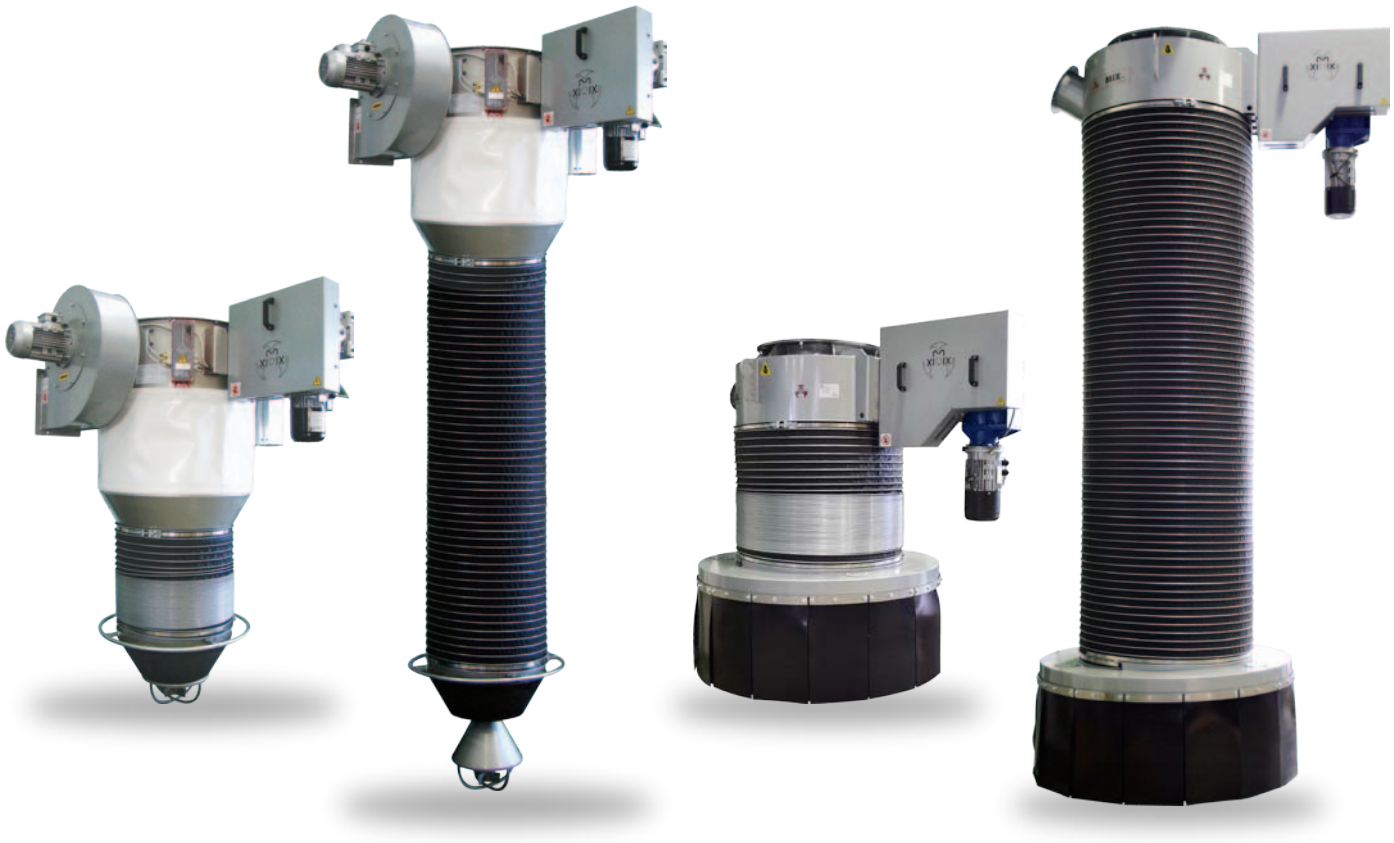

Особыми особенностями и преимуществами погрузочных сильфонов XIMIX® являются их эффективность, низкие затраты на техническое обслуживание, модульность
компоненты и безопасность их использования.

- Постоянный поток продукта благодаря внутренним телескопическим трубкам.
- Эффективность и надежность с течением времени обеспечиваются высоким качеством используемых материалов и, в частности, компонентов.
при контакте с продуктом, подверженным износу.
- Низкие затраты на техническое обслуживание, достигаемые за счет передовых технических решений и ограниченного и простого обслуживания.
- Правильное позиционирование гарантируется индуктивными концевыми выключателями.
Дополнительная точность и безопасность позиционирования достигаются благодаря самотормозящемуся двигателю.

Принцип работы

Загрузочный рукав XIMIX® используется для транспортировки и транспортировки потоков порошков и гранул в большинстве отраслей промышленности: пищевой, химической,
Строительство, Экология, Продукты питания. Чаще всего используется под выпускным конусом силосов, бункеров, механических и пневматических систем.
конвейеры, весовые системы и т.д.

С ПОДГОТОВКОЙ ДЛЯ ОБЩЕГО ФИЛЬТРА
СО ВСТРОЕННЫМ ФИЛЬТРОМ В КОМПЛЕКТЕ С ВЕНТИЛЯТОРОМ

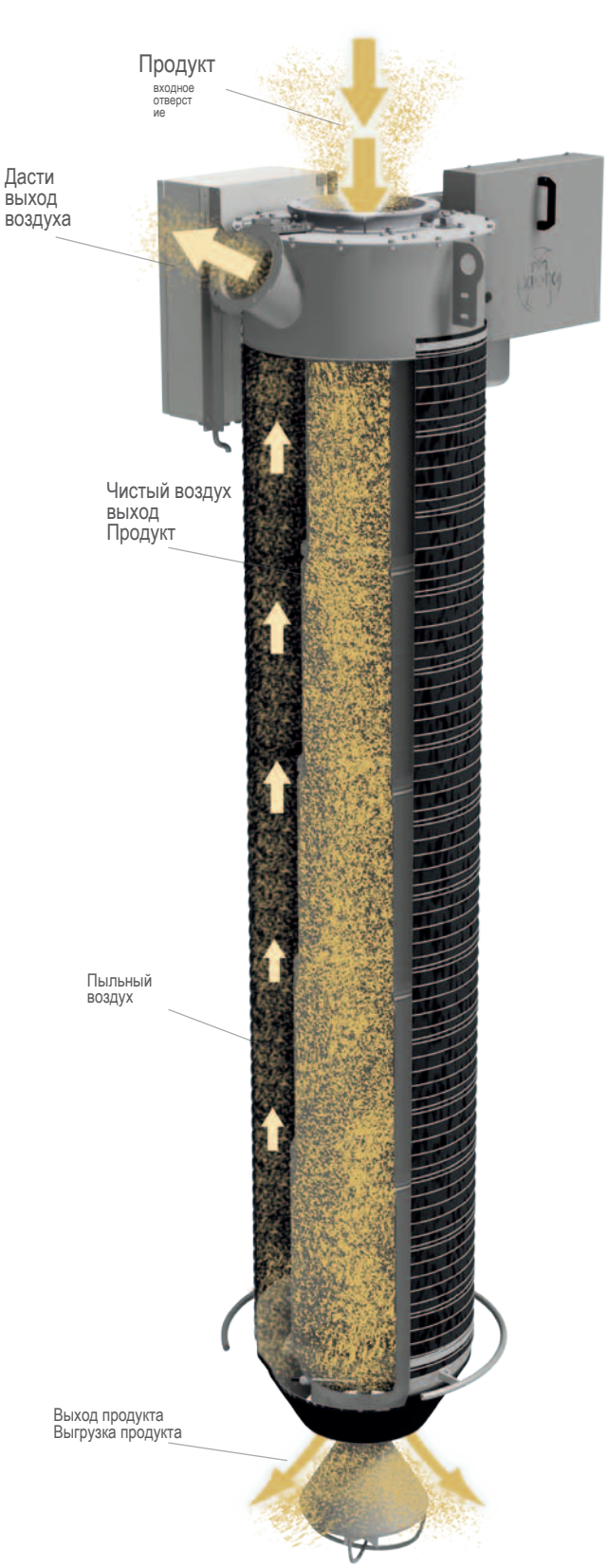

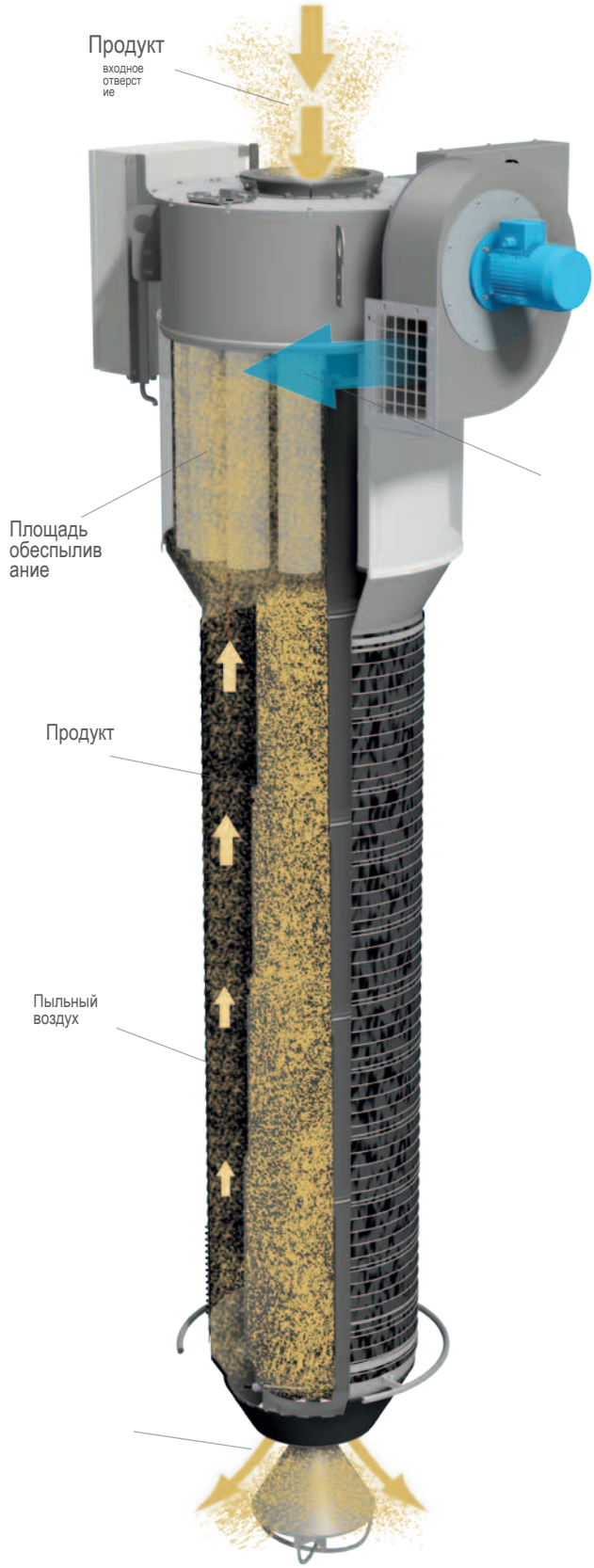

Описание продукта

Загрузочные сильфоны для закрытой загрузки
Сильфоны загрузочные для автоцистерн закрытых,
подходит для транспортировки продуктов (порошок,
гранулы и волокна) со склада
контейнеры в цистерны.

Загрузочные сильфоны для загрузки свай
Загрузочные сильфоны, подходящие для транспортировки
продукты (порошки, гранулы и волокна)
из контейнеров для хранения, чтобы открыть
грузовики или кузова-фургоны, создавая груды мусора.
большая высота.

Погрузочные сильфоны для смешанной загрузки
Загрузочный сильфон для комбинированного груза
Динь, подходит для транспортировки продуктов (порошки, гранулы и волокна) из
выпуск емкостей для хранения в резервуары, грузовики или другие контейнеры.







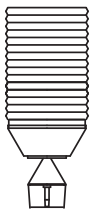



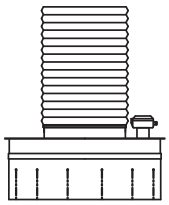





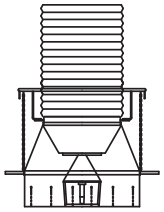

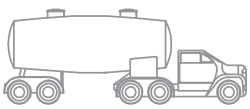



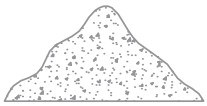

Характеристики

УДЛИНИТЕЛЬНЫЕ КАБЕЛИ

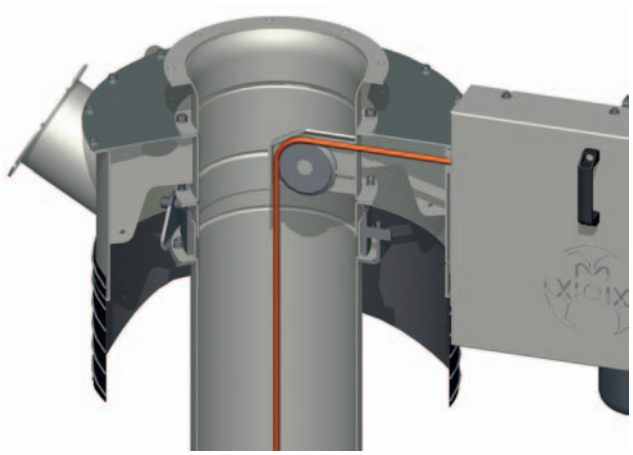

1 удлинительный кабель:
Простая, но прочная конструкция.
Подходит для всех нелипких и непищевых продуктов.
ЗАКРЫТО – СМЕШАННАЯ ЗАГРУЗКА

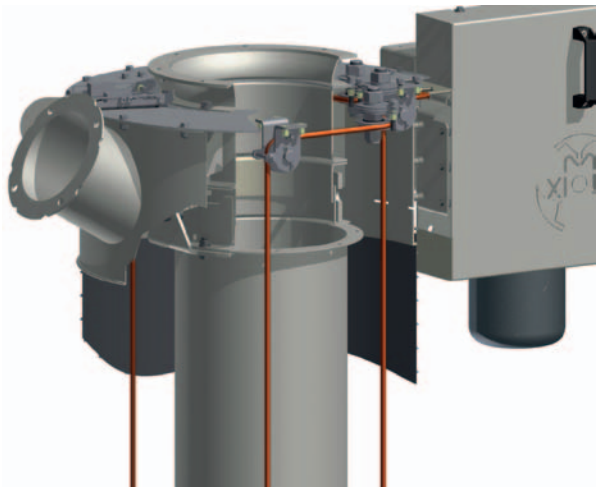

3 удлинительных кабеля:
Для всех видов продукции.
ЗАКРЫТО - СВАИ - СМЕШАННАЯ ЗАГРУЗКА

ТРУБЫ ДЛЯ ПОДАЧИ ПРОДУКТА
Версия с телескопическими трубками имеет преимущество по сравнению с
к другим решениям:
• обеспечивает ограниченный поток продукта к фильтру (допуск
между ребристыми трубками ниже, чем у конусов, раствор, и существенно уменьшает количество восходящего продукта)
• способствует выгрузке продукта (увеличение диаметра
Количество туб снижает плотность продукта и облегчает его спуск)
• снижает износ (трубка с увеличивающимся диаметром приводит к уменьшению контактной поверхности и снижению
концентрация продукта по мере приближения к сливу)
• обеспечивает правильное выдвижение или втягивание трубок (
проставки для трубок гарантируют постоянное самовыравнивание)

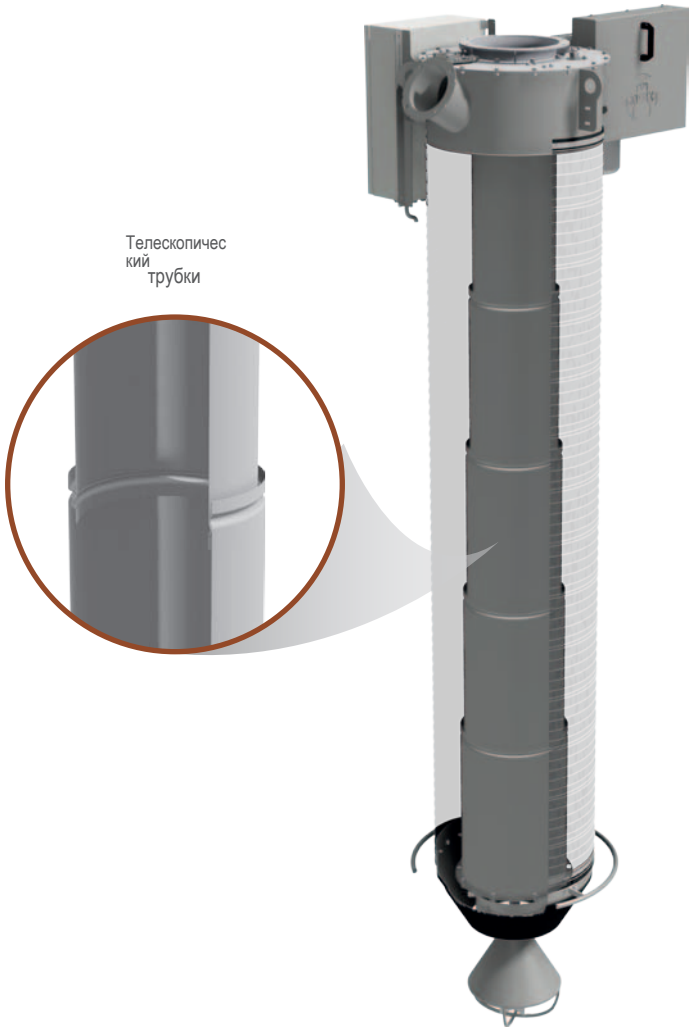

Электрическая панель управления и правила CE

ЭЛЕКТРИЧЕСКАЯ ПАНЕЛЬ УПРАВЛЕНИЯ
Электрические панели управления MIX типа KQR предоставляют инженеру завода:
• 1 «нормально закрытый сухой контакт» для обнаружения ТЕРМИЧЕСКОГО ВМЕШАТЕЛЬСТВА.
• 1 «заменный сухой контакт» для определения того, что загрузочная пневморессора ПОЛНОСТЬЮ ПОДНЯТА.
• 1 «нормально разомкнутый сухой контакт» для определения ЗАКРЫТИЯ ВЫПУСКНОГО КОНУСА.
• 1 «нормально разомкнутый сухой контакт» для определения ОСЛАБЛЕННОЙ ВЕРЕВКИ.

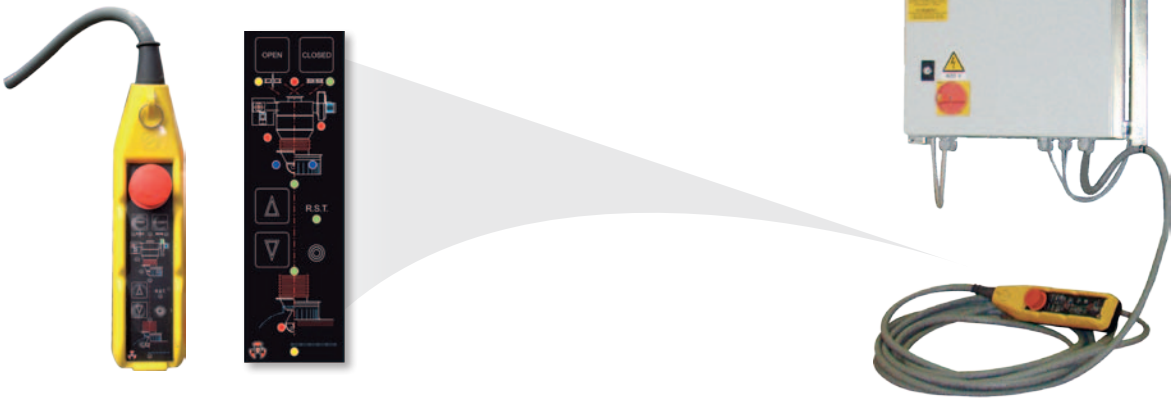

МАШИНА
Декларация соответствия CE
Декларация о регистрации
ЧАСТИЧНО СОВЕРШЕННАЯ МАШИНА



Распределительная коробка с электрическое соединение к загрузочному рукаву



Установлена распределительная коробка и электрощит управления поставляется отдельно



Электрическая панель управления и кнопочная панель

ВАРИАНТЫ КОРМЛЕНИЯ С ПУЛЬТОМ УПРАВЛЕНИЯ СМЕСЬЮ



Поворотный клапан
С пневматическим управлением

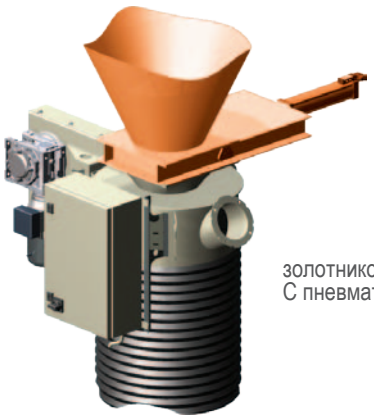

золотниковый клапан
С пневматическим управлением

Загрузочные сильфоны для высокой производительности

- Прочная конструкция
- Кабели снаружи для удобства обслуживания
- Строительство по желанию заказчика
- Подходит для высокой пропускной способности и/или длительных перевозок, используется для погрузки грузовых вагонов и судов.

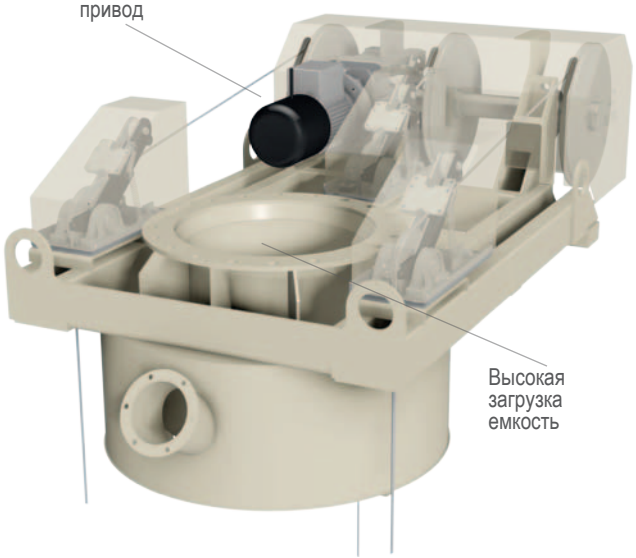

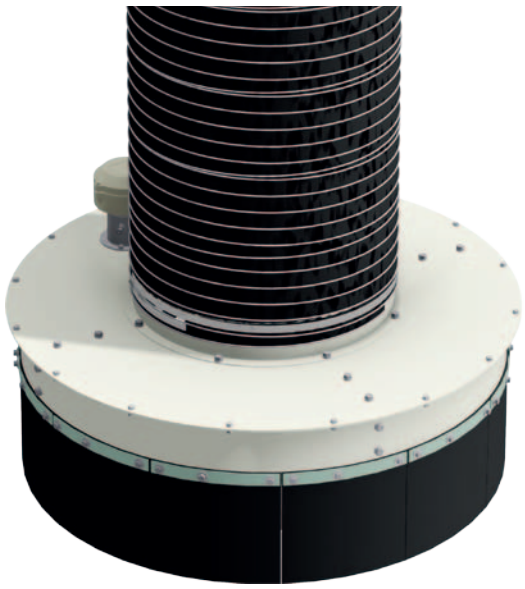

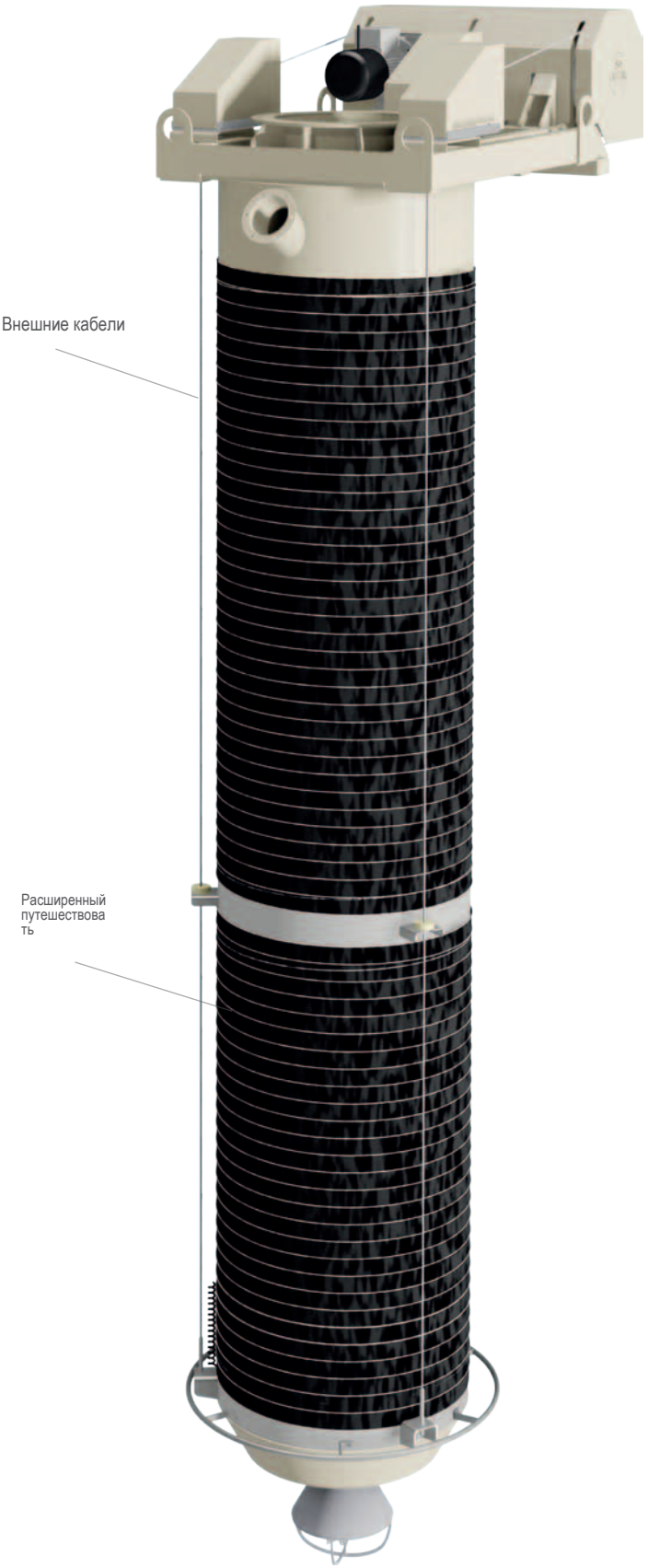

КОНВЕЙЕРНЫЕ СИСТЕМЫ И КОМПОНЕНТЫ УСТАНОВОК

КАЧЕСТВО
СЕРВИС
ТЕХНОЛОГИЯ
ИННОВАЦИИ

www.mixitaly.com

MIX S.r.l. · 41032 Кавеццо (MO), Виа Вольтурно, 119/A, Италия
Тел. +39 0535 46577 · Факс +39 0535 46580 · www.mixitaly.com · info@mixitaly.com

АВТОРСКИЕ ПРАВА MIX® srl 2019

09A505ZEN/191